MERIT PROMOTOR

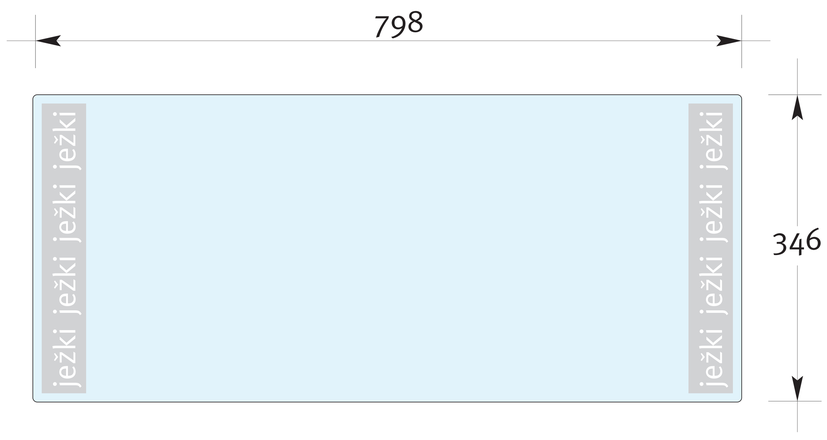

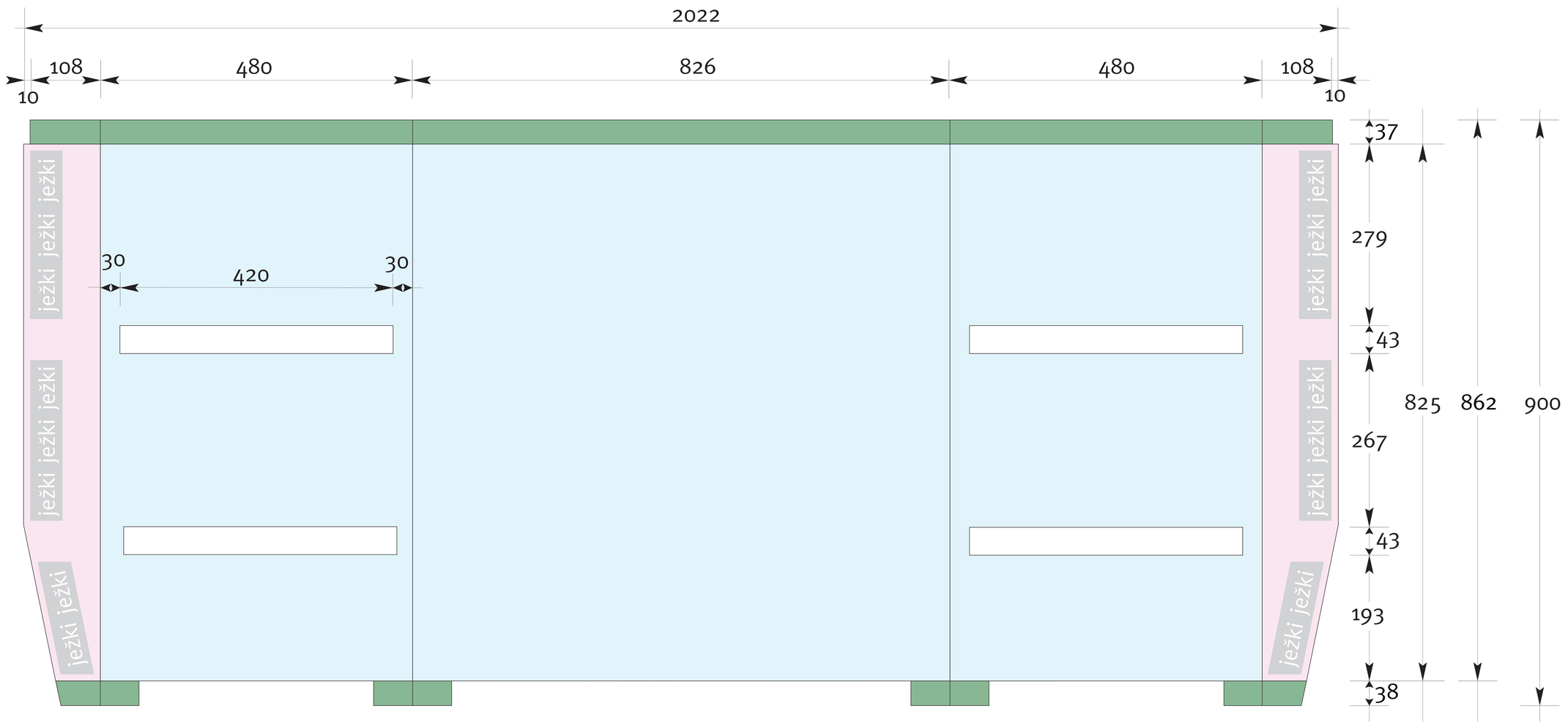

Vidno polje Ne vidno ali skrito polje Grafika se ne pripravlja

Material: cerada z ježki
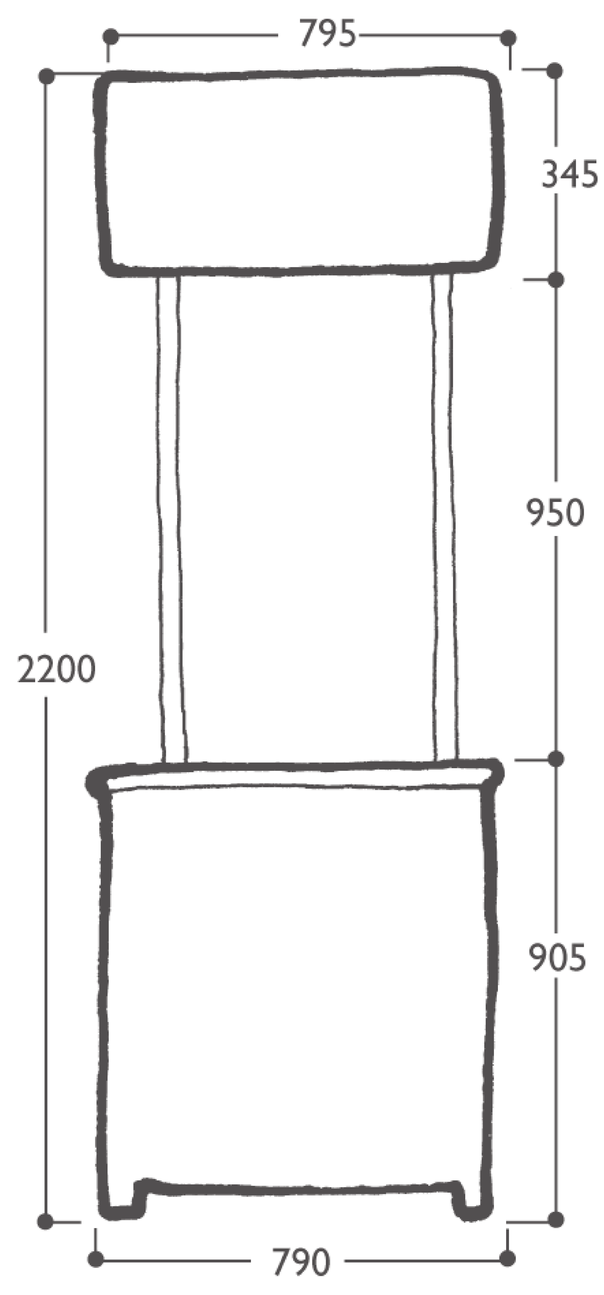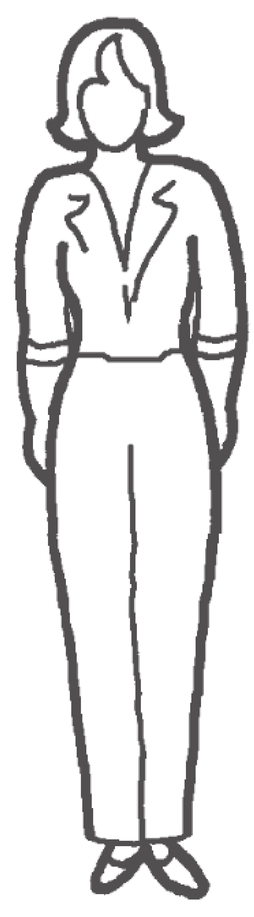
Opombe:
- grafiko se mora postaviti na dimenzijo 2022 x 825 mm
- grafika, ki pride preko izrezov za police in je v ne vidnem oz. skritem polju, mora ostati v pripravi - tp. da mora biti grafika polna, brez izrezov
- grafika mora biti pripravljena v enem kosu (NE po segmentih)
- <u>grafike se ne pripravlja za zeleno polje!</u>